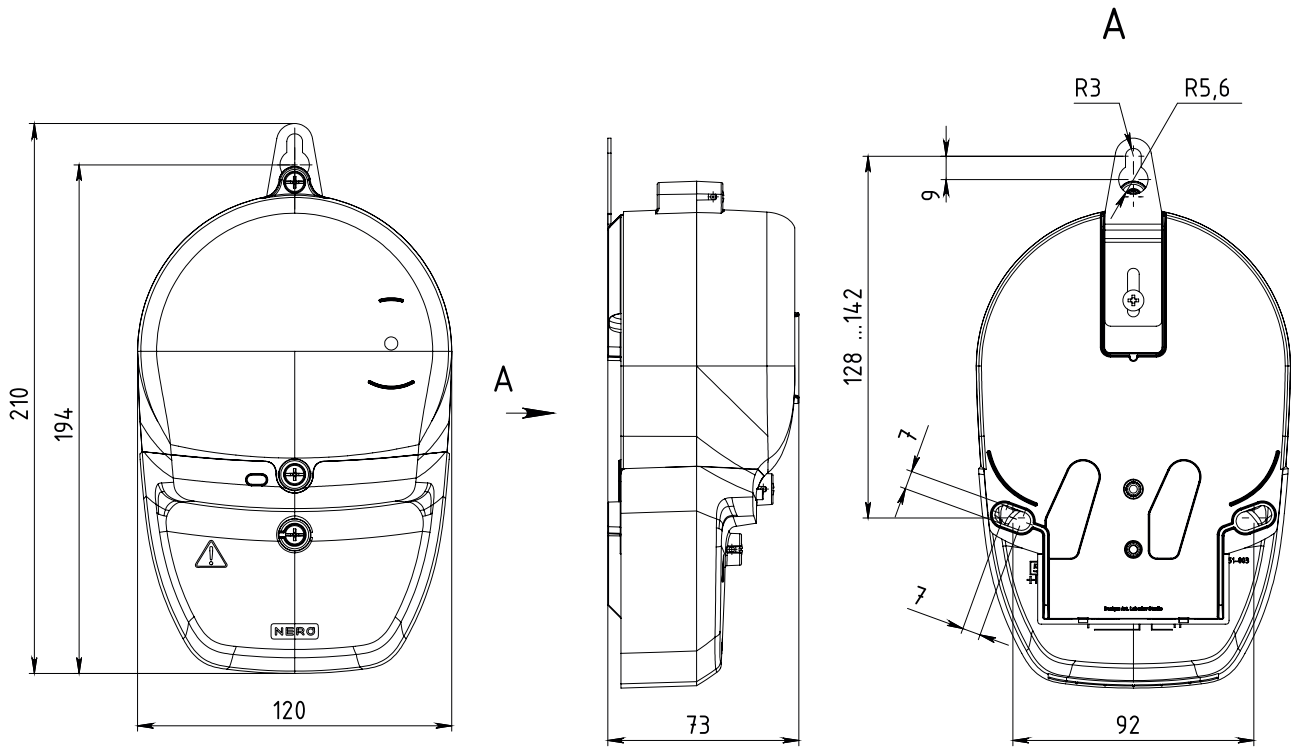

Рисунок 1 - Габаритные и установочные размеры